ALTAIR

Altair es un automóvil de cuatro ruedas asistido por pedales, representa una solución sostenible e inclusiva para la movilidad urbana en Soacha. Diseñado bajo principios de ecodiseño y con un enfoque en ergonomía, seguridad y eficiencia, Altair busca revolucionar el transporte no motorizado mediante el uso de materiales reciclables, procesos productivos optimizados y una estética moderna que conecta con las necesidades del usuario urbano

RUEDA ESTRATEGICA DEL DISEÑO

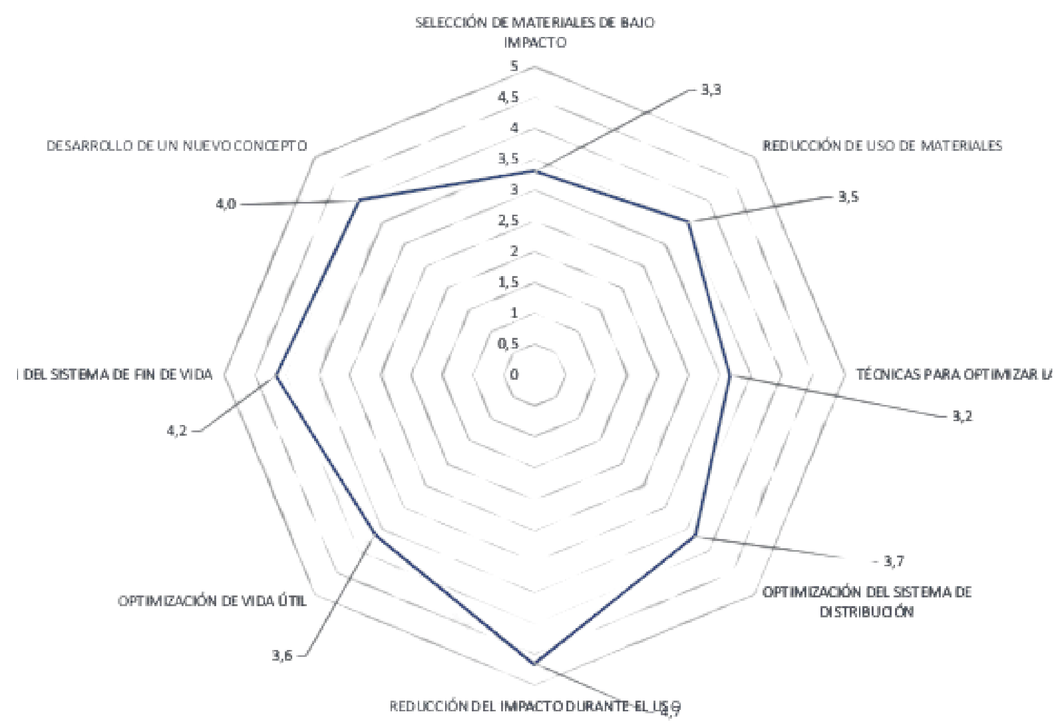

Somatografía

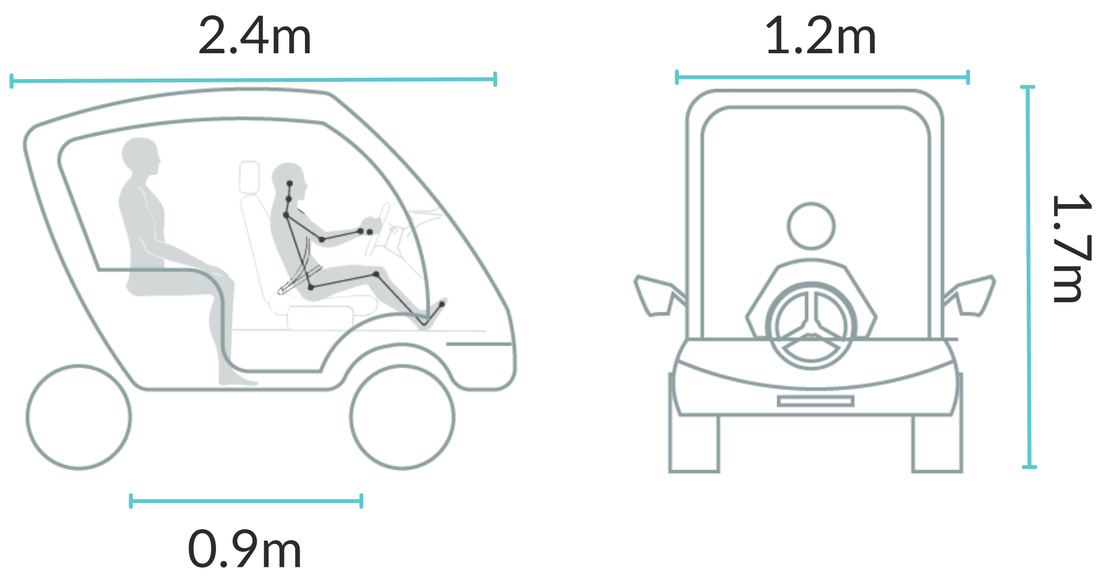

1

Aluminio 6061 T6

2

Poliuretano inyectado

3

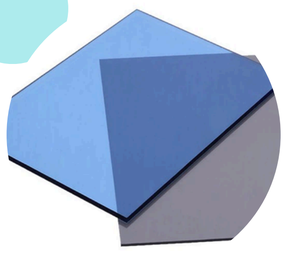

Policarbonato compacto

4

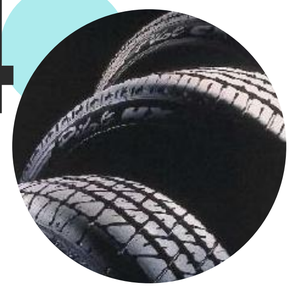

Llantas de polibutadieno

Partes del Cuadriciclo y Materiales a Evaluar

1 Chasis/ Estructura principal.

2 Asientos

3 Cubierta/ Carrocería

4 Llantas

PRACTICA PROYECTUAL V

Julián Valbuena

Danna Velandia

Daniel Vargas

Juan Pablo Vélez

Karen Zambrano

UNIVERSIDAD NACIONAL DE COLOMBIA

ALTAIR

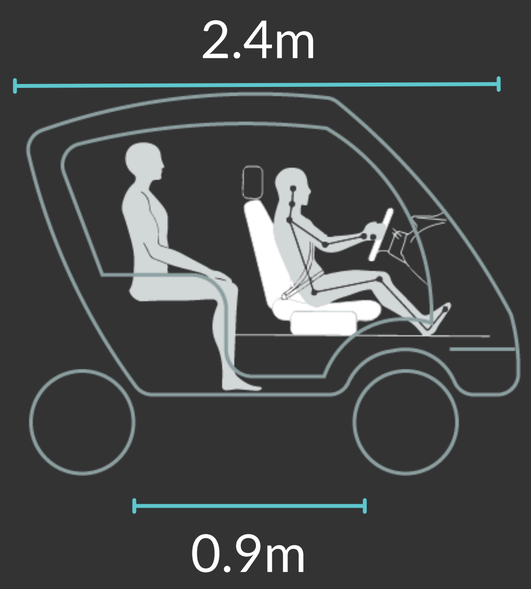

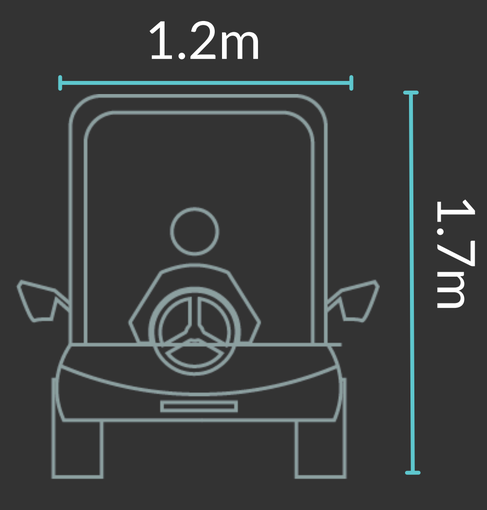

Aluminio 6061 T6

Poliuretano inyectado

Policarbonato celular

Llantas de polibutadieno

Altair es un automóvil de cuatro ruedas asistido por pedales, representa una solución sostenible e inclusiva para la movilidad urbana en Soacha. Diseñado bajo principios de ecodiseño y con un enfoque en ergonomía, seguridad y eficiencia, Altair busca revolucionar el transporte no motorizado mediante el uso de materiales reciclables, procesos productivos optimizados y una estética moderna que conecta con las necesidades del usuario urbano

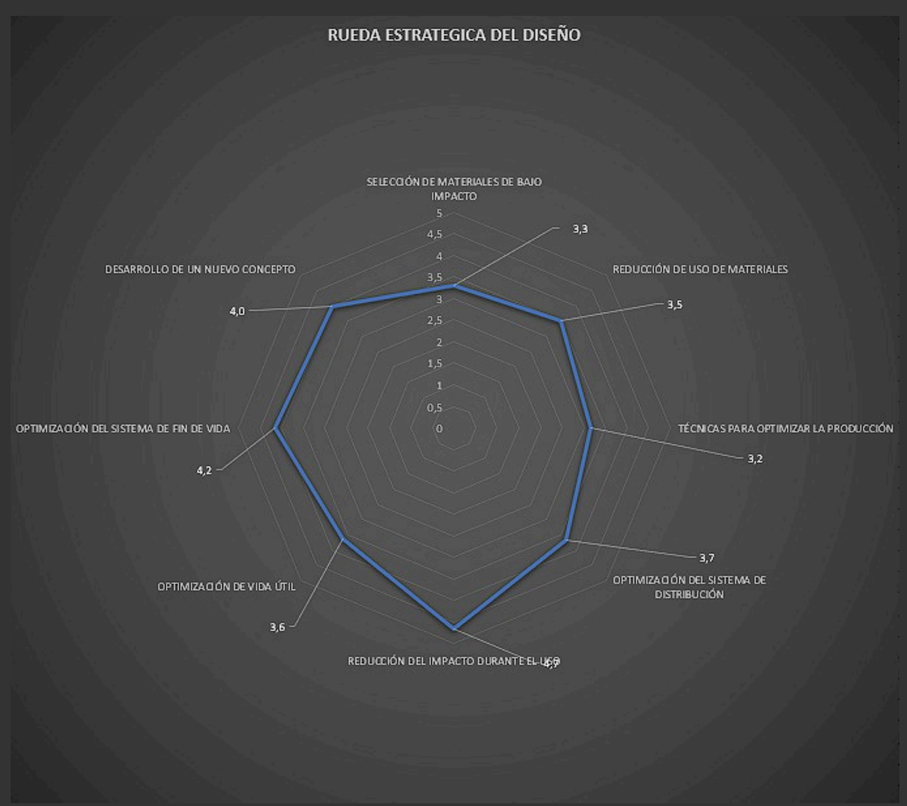

PRACTICA PROYECTUAL V

Julián Valbuena

Danna Velandia

Daniel Vargas

Juan Pablo Vélez

Karen Zambrano

UNIVERSIDAD NACIONAL DE COLOMBIA